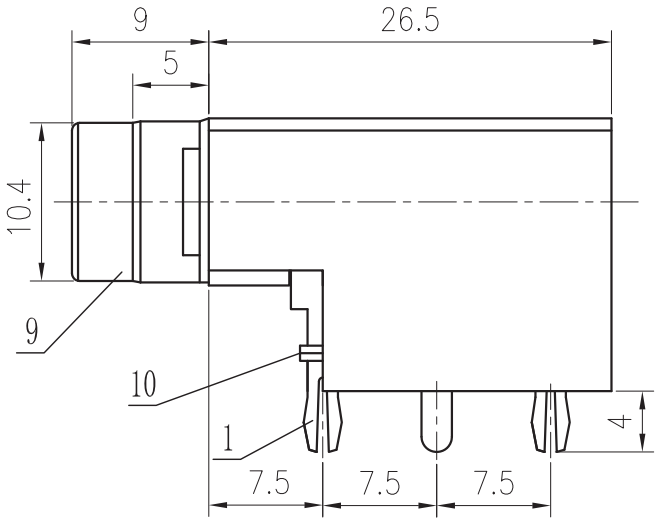

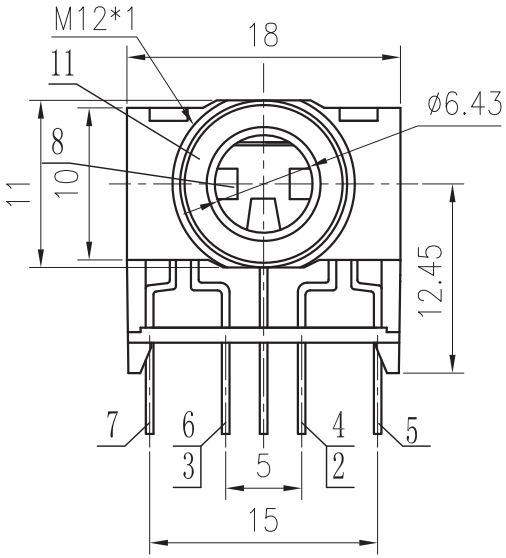

主要技术特性要求：

1.使用条件：

环境温度：-25～70℃

相对湿度：90%（40℃）

2.额定负荷：30V DC 1.0A

3.接触电阻：≤30mΩ

4.绝缘电阻：≥100MΩ

5.耐　　压：AC500V（50Hz）1min

6.插 拔 力：5-30N

7.寿　　命：5000次

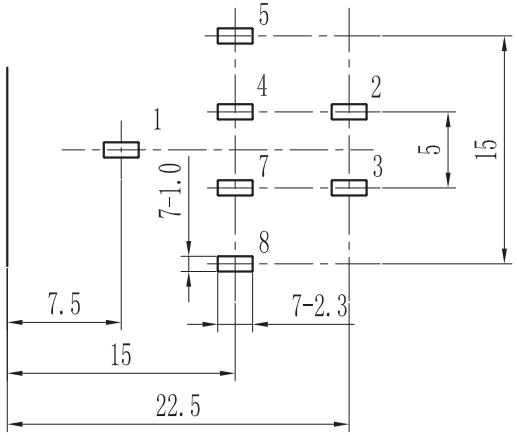

P.C.B LAYOUT

(BOTTOM VIEW)Tolerance:±0.05

Electrical schematic

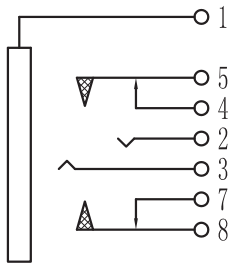

序号	零件料号	名　称	材　　料	数量	镀层/颜色	备　注
11		铜套	黄铜H59	1	镀仿金	
10		盖板	PC	1	黑色	
9		基座	ABS	1	黑色	环保
8		绝缘子	POM	2	黑色	
7		8#针	磷铜QSn6.5-0.1	1	镀银	
6		7#针	黄铜H62	1	镀银	
5		5#针	磷铜QSn6.5-0.1	1	镀银	
4		4#针	黄铜H62	1	镀银	
3		3#针	磷铜QSn6.5-0.1	1	镀银	
2		2#针	磷铜QSn6.5-0.1	1	镀银	
1		1#针	磷铜QSn6.5-0.1	1	镀银	

变更单号	版 本	日 期	内 容 描 述	变 更	审 核	批 准	未 注 公 差	
							角 度	±5°
							>30～	±0.45
							>10～30	±0.35
	A/0						～10	±0.25

麦克风
插口
外 形 图

设计		日期		产品型号	CK-6.35-202-7P-9
审核		日期		产品料号	
批准		日期			
比例		单位	mm	页码	1 OF 1　A4