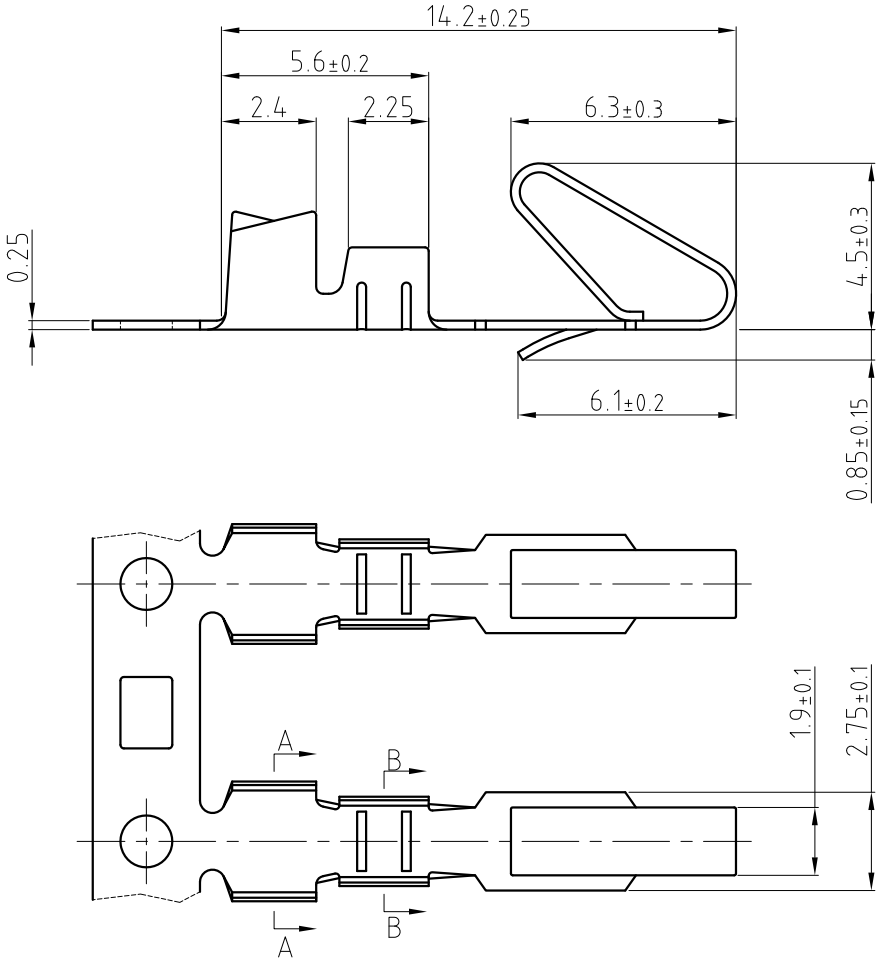

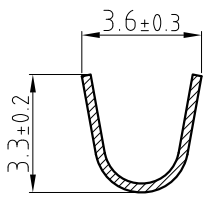

剖面 A-A

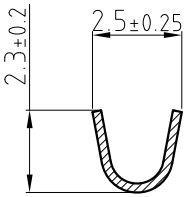

剖面 B-B

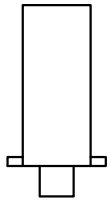

C向

技术要求：

1.标识清晰可见，表面不得有划痕，裂纹，变形，起泡，污损，毛刺等明显影响使用功能和接触性能的缺陷；
2.材料：磷铜，厚度0.25mm；
3.表面处理：镀锡；
4.额定功率：250V.AC/DC 5A；
5.温度范围：-25～+85℃；
6.接触电阻：≤0.02Ω；
7.绝缘电阻：≥1000MΩ；
8.耐压：1200V AC/Min；
9.适用线规：WAG18#～24#。

未注公差								
X.° ±3° X.X° ±0.5°								
<10	10～30	>30	单位	比例	材料	尺寸	页码	
±0.2	±0.25	±0.45	mm	6：1	磷铜	A3	1of1	
制作	审核	批准	日期	图号			品名	插簧
				型号	3.96-PT			

标记	处数	更改内容及文件号	签字	日期

旧底图总号

底图总号

签字

日期