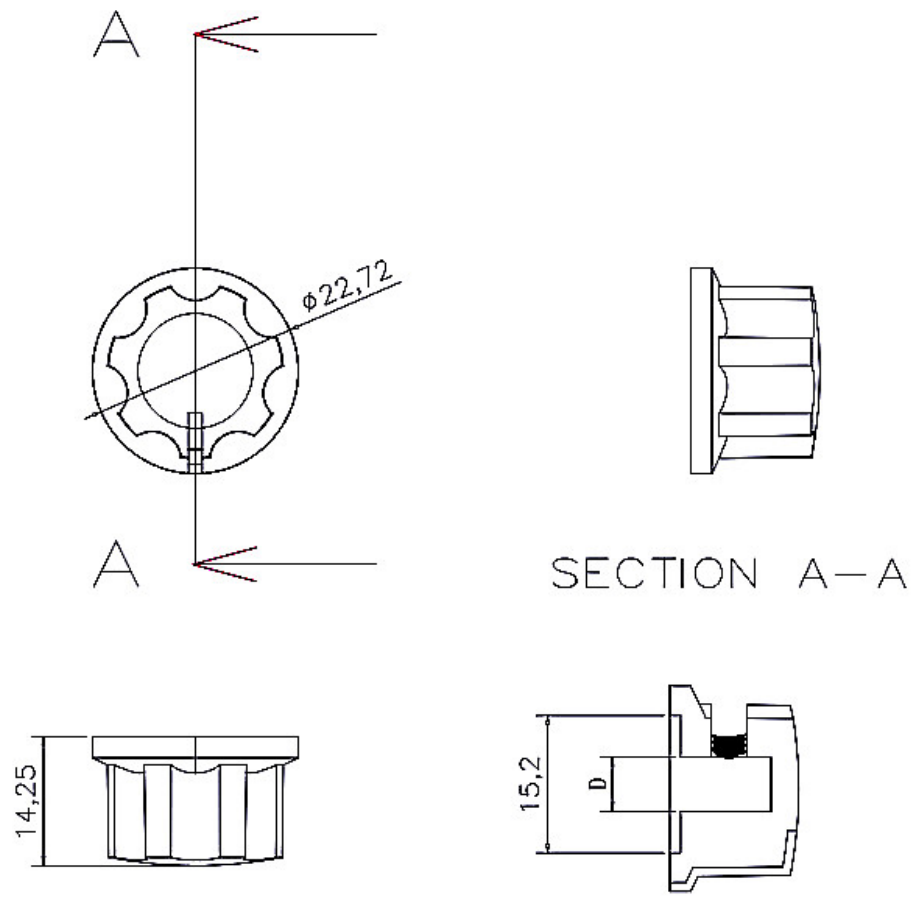

D1=ø4		材料（外壳）	酚醛树脂		
D2=ø6		材料（内壳）	黄铜H59		成品图
D3=ø6.4	标记	处理	更改文件号	签字	日期
	设计		标准化		旋钮
	校准		审定		
	审核		批准		
	工艺		日期		共 页 第 页

KN-A02