成品图

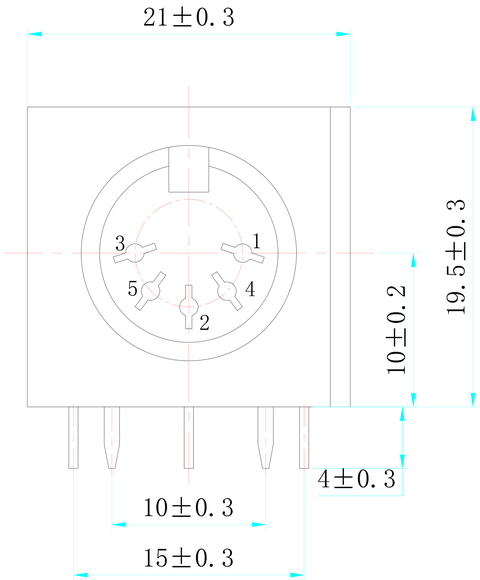

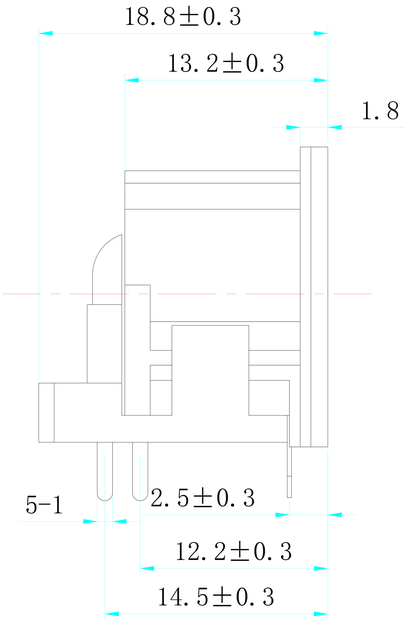

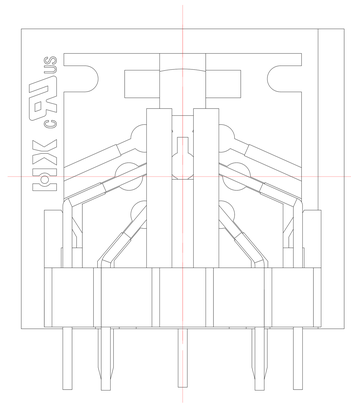

PCB板安装孔图

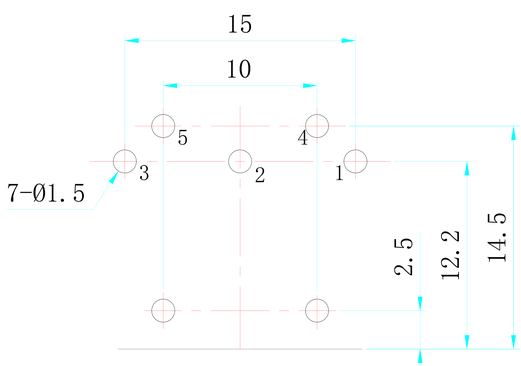

主要技术特性要求：

1. 使用温度范围：
   环境温度：-25～+70℃
   相对湿度：95%(40℃)
2. 额定负荷：2A 100V AC
3. 接触电阻：≤30mΩ
4. 绝缘电阻：≥100MΩ
5. 耐　　压：500V AC（50Hz）1min
6. 插 拔 力：10～60N
7. 寿　　命：≥5000次

序号		数量			单件质量	总计质量	备注
8	右中针	1	黄铜0.6mm	D.Cu/Sn			
7	左中针	1	黄铜0.6mm	D.Cu/Sn			
6	左短针	1	黄铜0.6mm	D.Cu/Sn			
5	小直针	1	黄铜0.6mm	D.Cu/Sn			
4	右短针	1	黄铜0.6mm	D.Cu/Sn			
3	接地针	1	磷铜0.3mm	D.Cu/Sn			
2	后盖	1	PBT				
1	基 座	1	PBT				

A5				普通公差: COMMON TOLERANCE :								
A4												
A3				X.XX	±0.10	单 位 UNIT	mm	投 影 PROJECTED		品 名 PRODUCT NAME	DS插头	比 例 SCALE	1:1
A2				X.X	±0.15	绘 图 DRAWN BY	熊娜	核 对 CHECKED BY	段义	型 号 MODEL NO	DS-5-03-08		
A1				X	±0.25								
REV.	DATE	REVISION DESCRIPTION	ISSUE	ANGULAR	±3°	日 期 DATE	2013.05.23	核 准 APPROVAL BY	倪国华	图 号 DWG NO	HX/13DS50308		